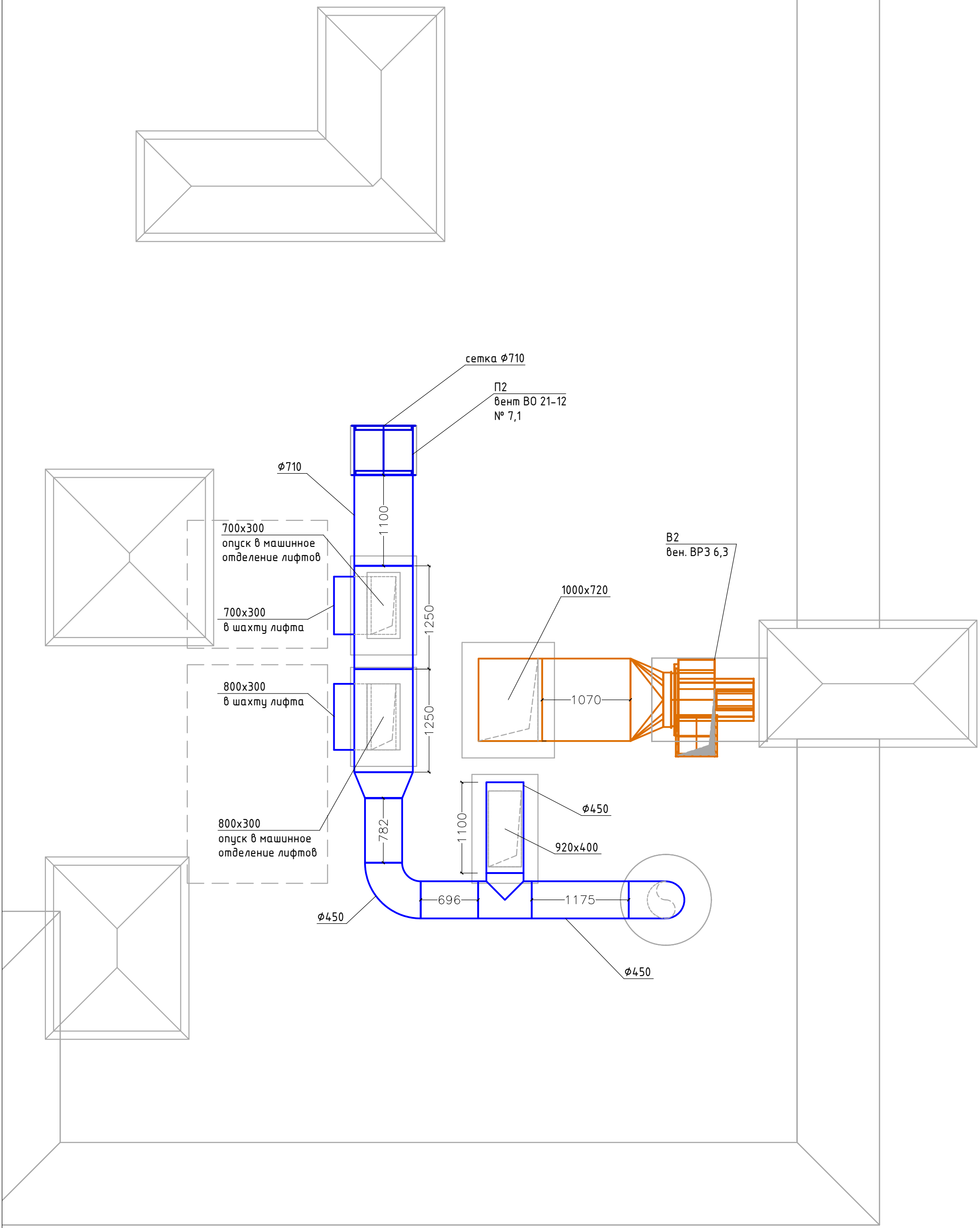
сетка Ф710
П2
вент ВО 21-12
№ 7,1
Ф710
1100
700х300
опуск в машинное
отделение лифтов
700х300
в шахту лифта
1250
800х300
в шахту лифта
1250
800х300
опуск в машинное
отделение лифтов
782
1100
Ф450
920х400
696
1175
Ф450
Ф450
В2
вен. ВР3 6,3
1000х720
1070

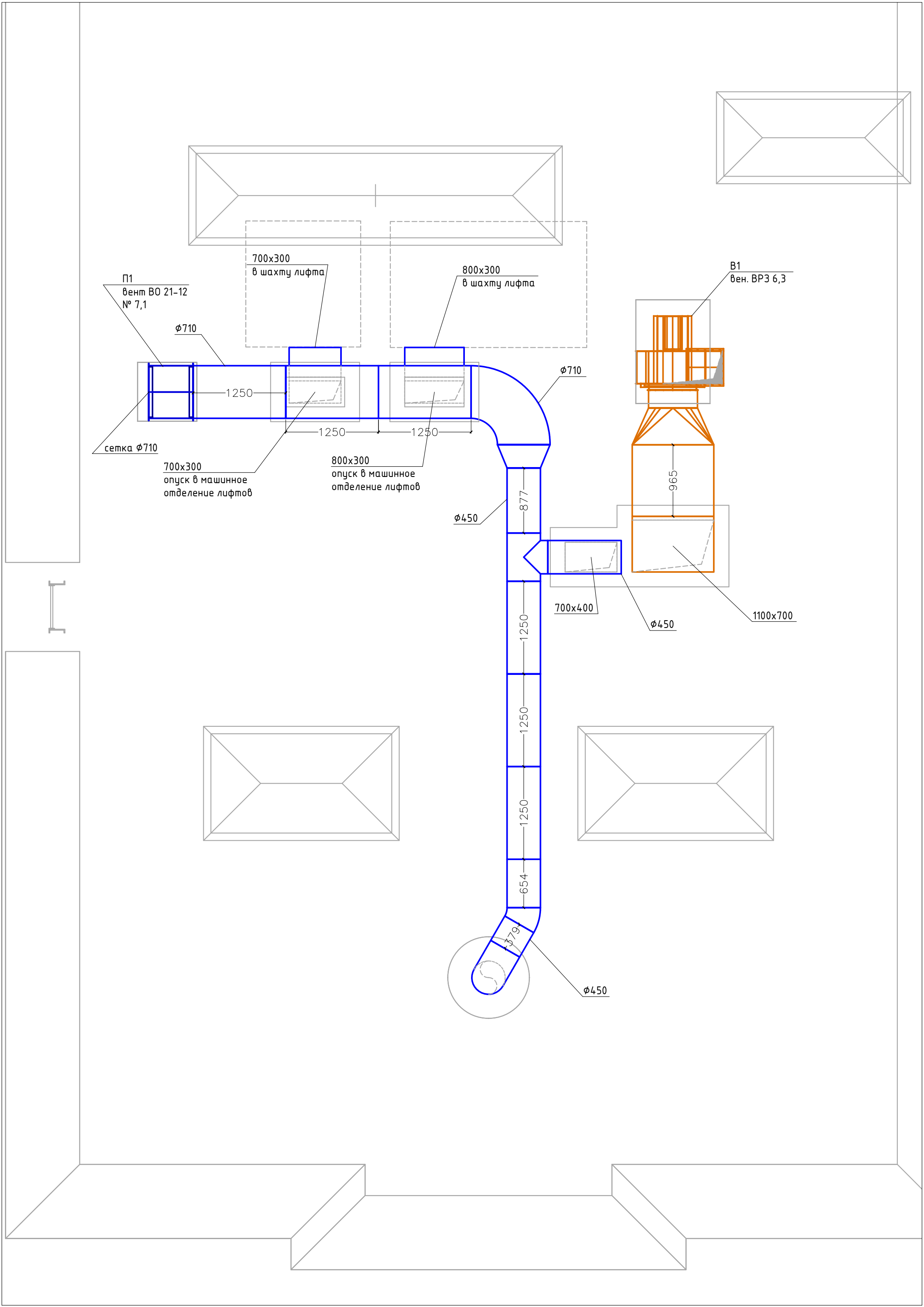
700x300
в шахту лифта
800x300
в шахту лифта
П1
вент ВО 21-12
№ 7,1
ф710
1250
1250
1250
ф710
сетка ф710
700x300
опуск в машинное
отделение лифтов
800x300
опуск в машинное
отделение лифтов
877
ф450
1250
1250
1250
654
379
ф450
В1
вен. ВР3 6,3
965
700x400
ф450
1100x700

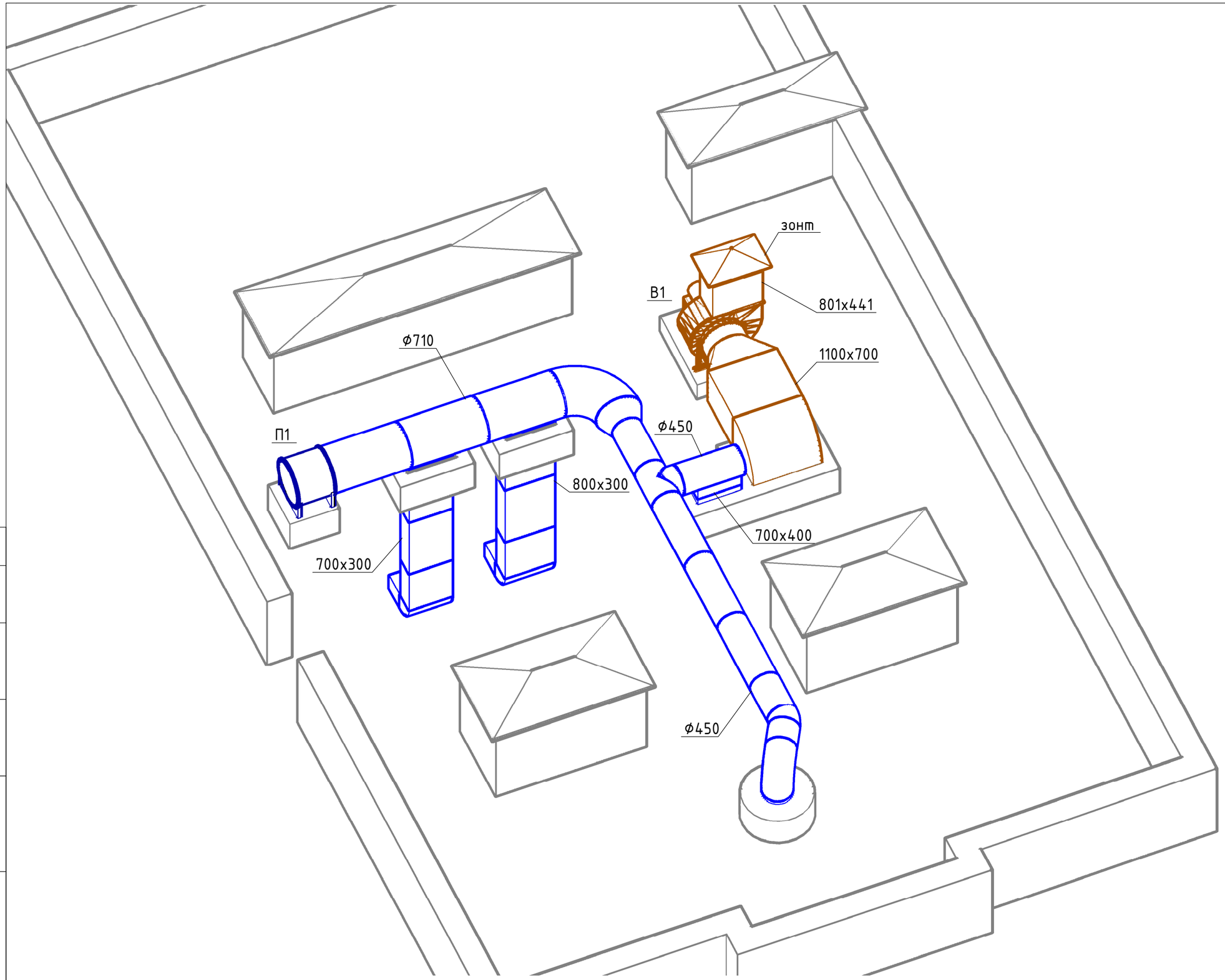

Согласовано

Взам. инв. №

Подпись и дата

Инв. № подл.

Копировал

Формат А3

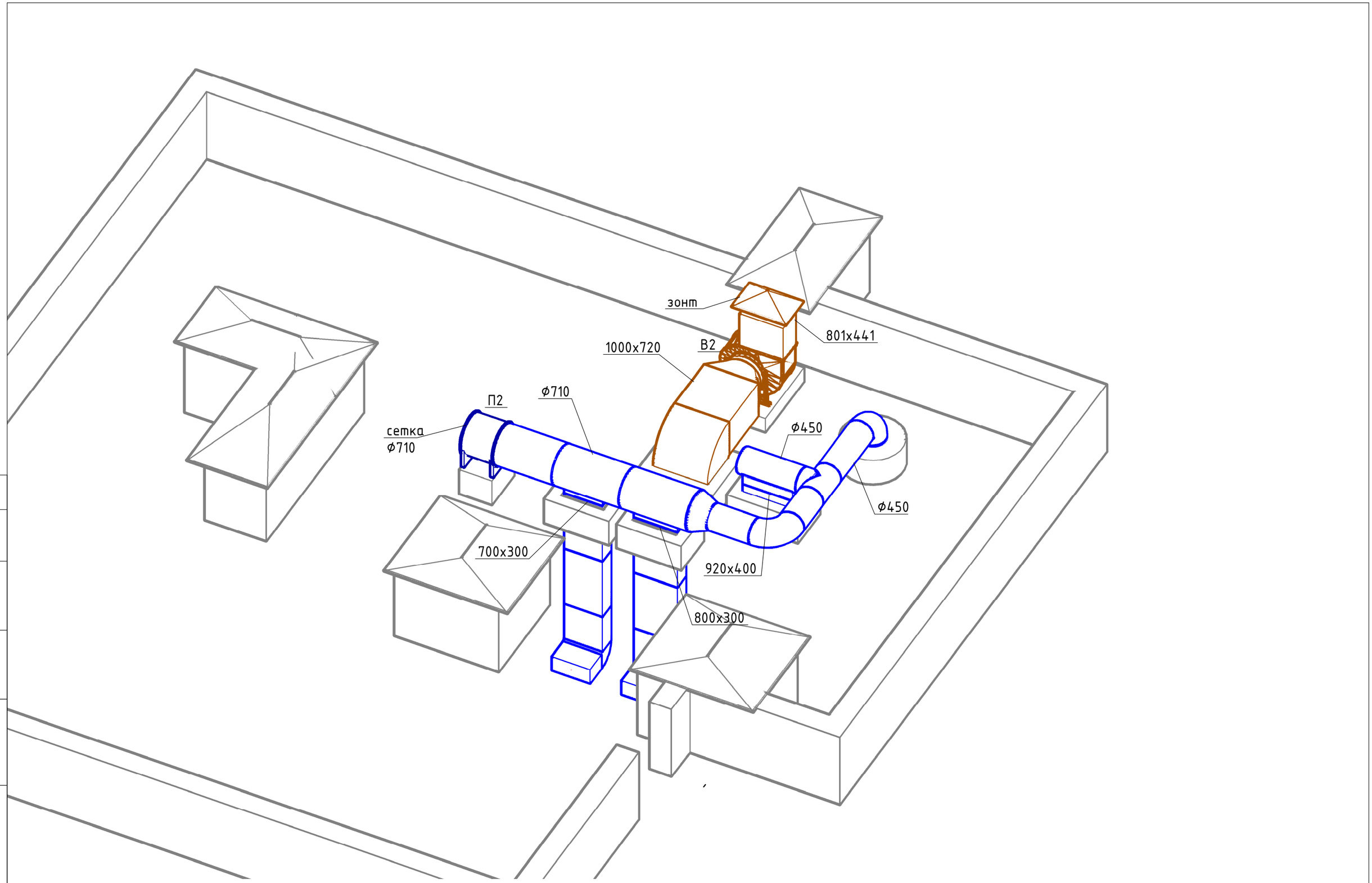

Согласовано

Взам. инв. №

Подпись и дата

Инв. № подл.

Копировал

Формат А3

Эскиз №1

врезка прямоугольная 700x400, в
круглый воздуховод ⌀450, L=362

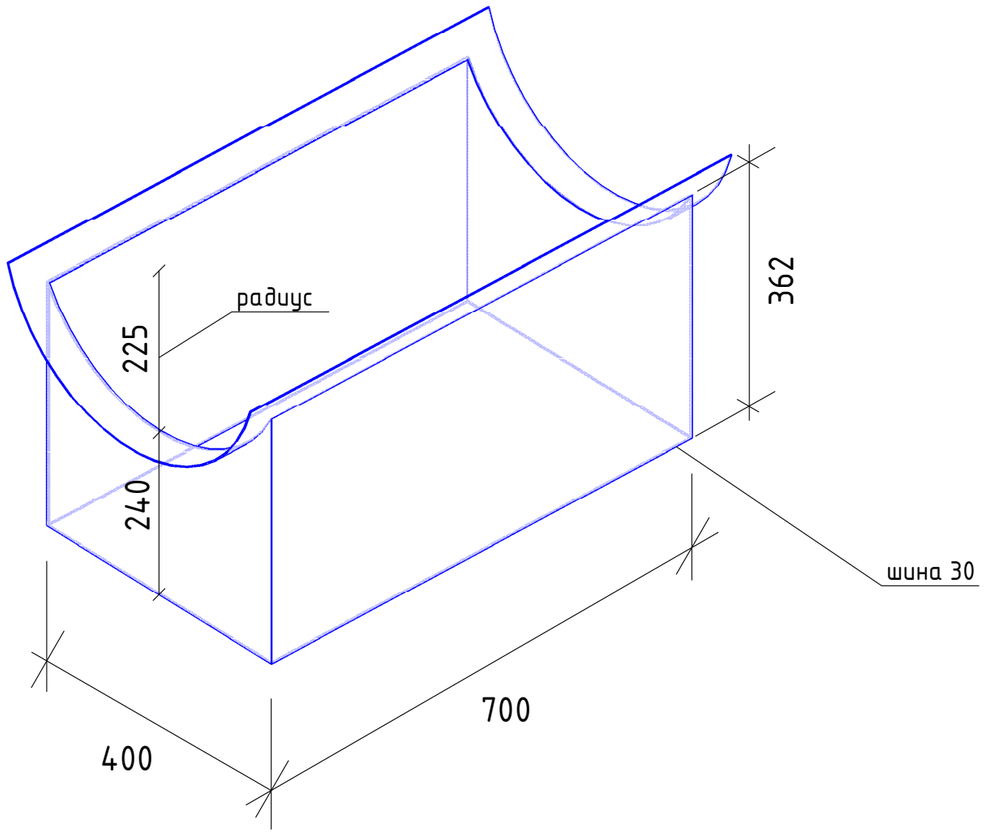

Эскиз №2

врезка прямоугольная 920x400, в
круглый воздуховод ⌀450, L=402

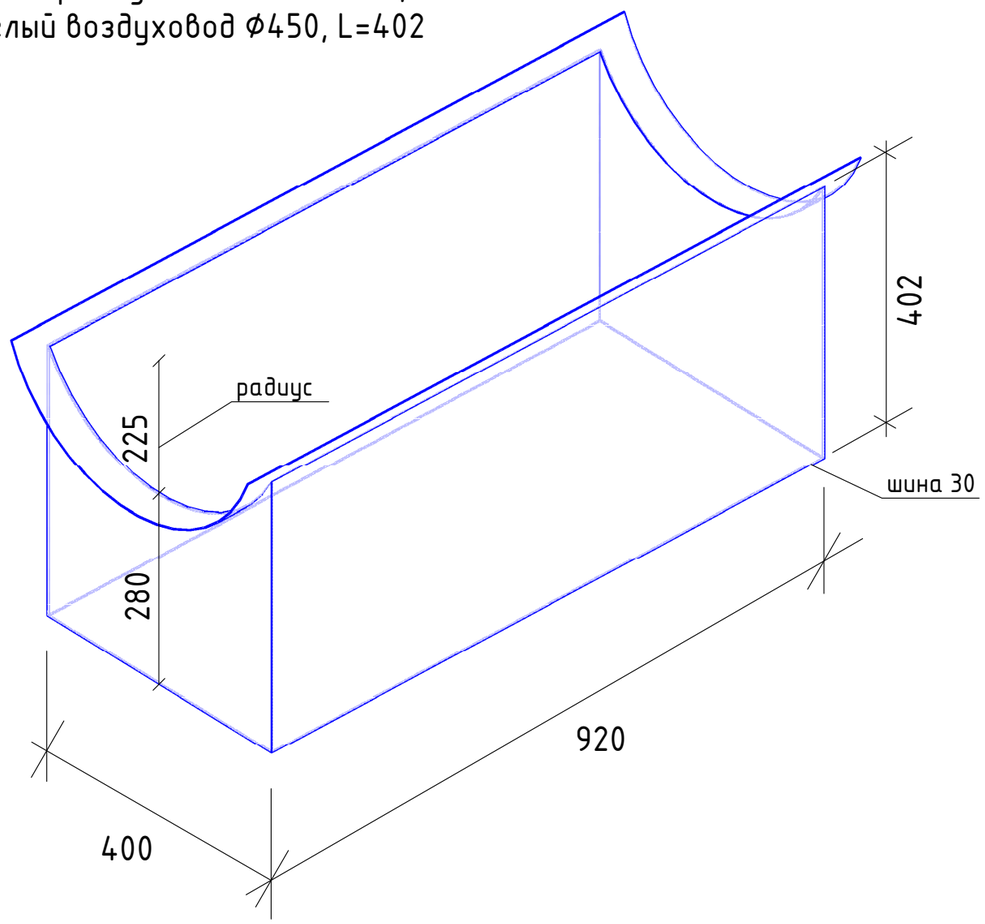

Согласовано

Взам. инв. №

Подпись и дата

Инв. № подл.

Копировал

Формат А3

Эскиз №3

Колено 90°,ϕ710

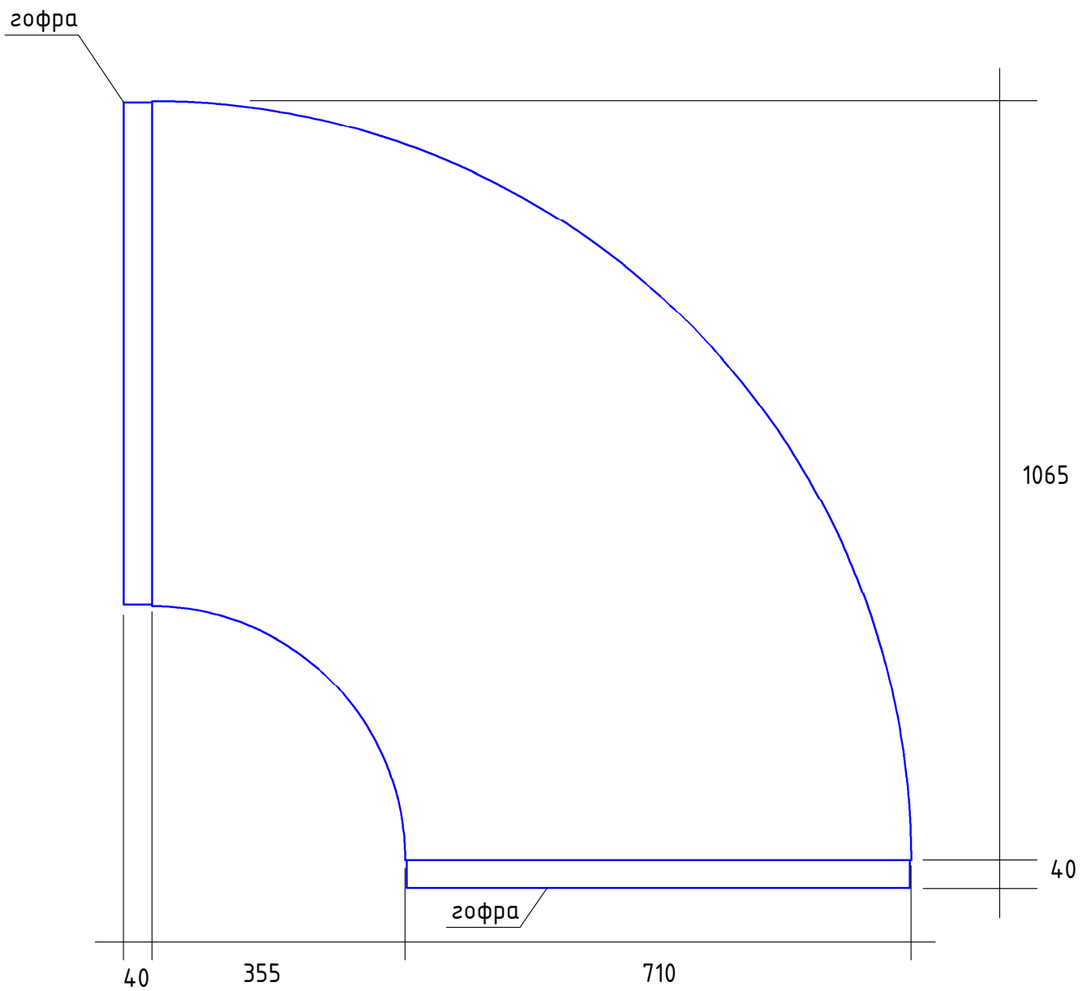

Эскиз №4

Колено 90°,ϕ450

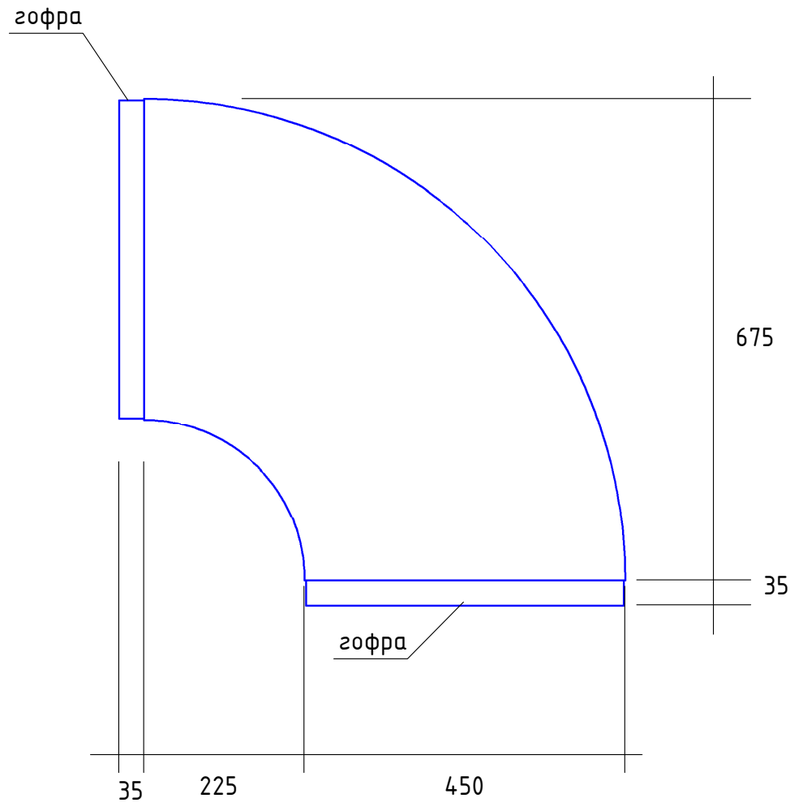

Согласовано

Взам. инв. №

Подпись и дата

Инв. № подл.

Копировал

Формат А3